fatra

FATRACLICK

PLOVOUCÍ VINYLOVÁ PODLAHA
FLOATING VINYL FLOOR

UNICLIC®
PATENTED TECHNOLOGY

ISO 9001
ISO 14001
BUREAU VERITAS
Certification

www.fatrafloor.cz

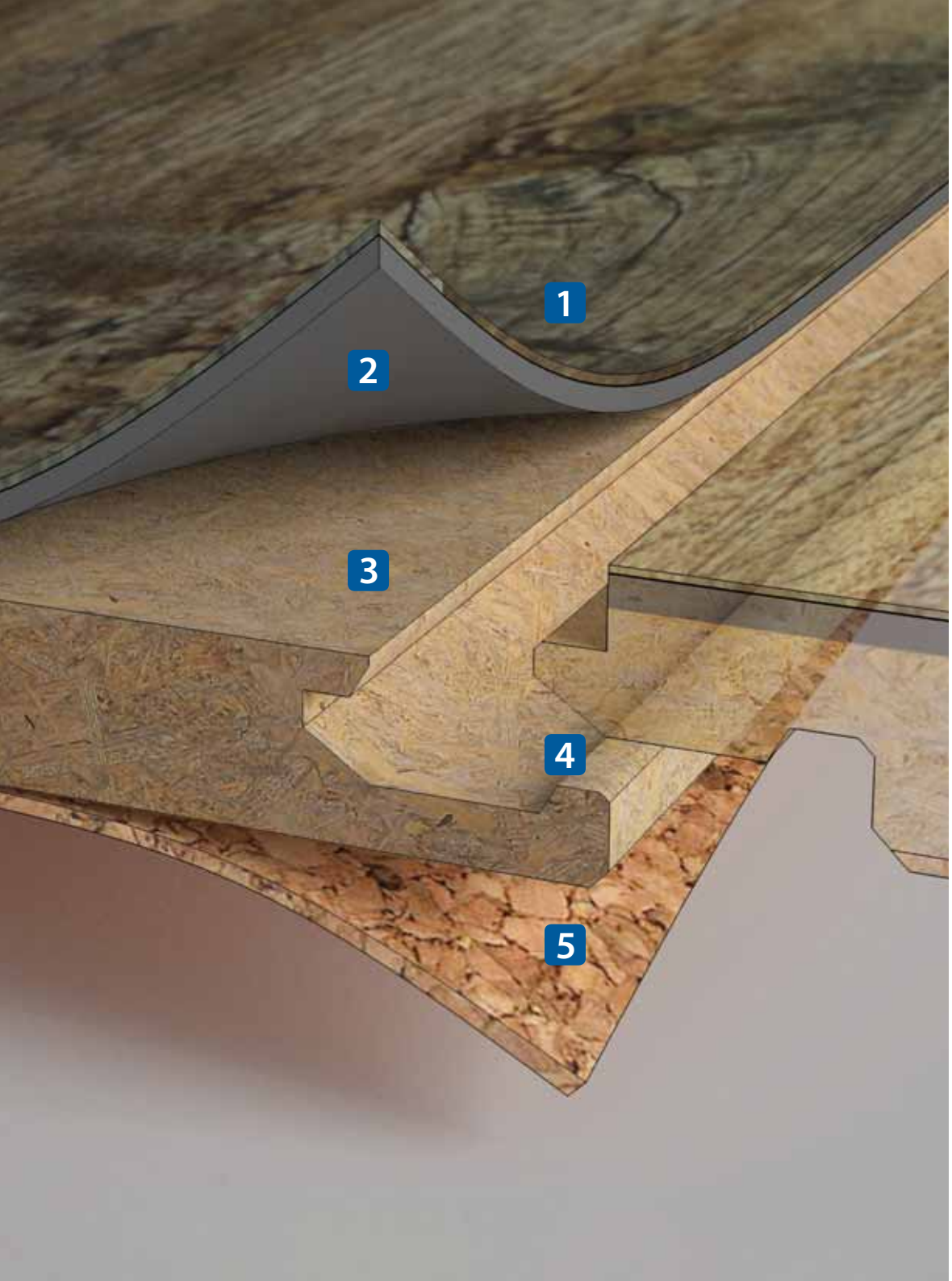

SKLADBA FATRACLICKU
STRUCTURE OF FATRACLICK

1. PUR ochranná vrstva
   PUR protective layer
2. Vinylová vrstva s dekorační fólií
   Vinyl layer with decorative foil
3. HDF vrstva se zvýšenou odolností proti vlhkosti
   HDF layer with increased resistance to moisture
4. Uniclic® systém pro jednoduchou a rychlou montáž
   Uniclic® system for easy and quick installation
5. Korková vrstva zajišťující zvukovou izolaci
   Cork layer ensuring sound insulation

fatra FATRACLICK

www.fatrafloor.cz

VÝHODY VINYLOVÉ PLOVOUCÍ PODLAHY
BENEFITS OF VINYL FLOATING FLOOR

- dokonalý design imitující přírodní materiály
  perfect nature-imitating design
- rychlá a snadná pokládka bez lepení
  quick and easy glueless laying
- vynikající zvuková izolace
  excellent acoustic insulation
- antibakteriální povrchová úprava
  antibacterial finish
- možnost pokládky na podlahové topení
  possible laying on underfloor heating
- patentovaný zámkový systém Uniclic®
  proprietary Uniclic® locking system
- zvýšená odolnost proti špinění a běžným chemikáliím
  increased resistance against pollution and common chemicals
- záruka 10 let
  10-year warranty

6328 - E
DUB TOSKÁNSKÝ / TUSCAN OAK

VIZUALIZACE
VISUALISATIONS

6500-B
DUB TMAVÝ / DARK OAK

VIZUALIZACE
VISUALISATIONS

7301-8
DUB AFRICKÝ / AFRICAN OAK

KOLEKCE VZORŮ

DUB KARPATSKÝ
Carpathian Oak
6393-A

915 x 305 mm

DUB PŘÍRODNÍ
Natural Oak
6398-B

915 x 305 mm

JAVOR PŘÍRODNÍ
Natural Maple
6397-B

915 x 305 mm

DUB PÍSEČNÝ
Sand Oak
6399-A

915 x 305 mm

KAŠTAN BĚLENÝ
Bleached Chestnut
6398-A

915 x 305 mm

COLLECTION OF PATTERNS

DUB SVĚTLÝ
Light Oak
6500-A

915 x 305 mm

DUB TMAVÝ
Dark Oak
6500-B

915 x 305 mm

MODŘÍN TIBETSKÝ
Tibetan Larch
6501-B

915 x 305 mm

DUB ČERVENOHNĚDÝ
Red-brown Oak
6502-A

915 x 305 mm

DUB SIBIŘSKÝ ŠEDÝ
Siberian Grey Oak
6502-B

915 x 305 mm

KOLEKCE VZORŮ

OŘECH FRANCOUZSKÝ
French Walnut
4671-9

1235 x 230 mm

DUB MECHOVÝ
Mossy Oak
6323-F

1235 x 230 mm

DUB SELSKÝ PŘÍRODNÍ
Country Natural Oak
6411-6

1235 x 230 mm

DUB TOSKÁNSKÝ
Tuscan Oak
6328-E

1235 x 230 mm

DUB SELSKÝ ŠEDÝ
Country Grey Oak
6411-9

1235 x 230 mm

COLLECTION OF PATTERNS

TRAVERTIN SVĚTLÝ
Light Travertine
3581-1

620 x 450 mm

DUB AFRICKÝ
African Oak
7301-8

1235 x 230 mm

PÍSKOVEC ŠEDÝ
Grey Sandstone
4881-2

620 x 450 mm

DUB CAPUCCINO
Capuccino Oak
7311-2

1235 x 230 mm

6501 - B
MODŘÍN TIBETSKÝ / TIBETAN LARCH

INSTALACE PODLAHY

Vinylová plovoucí podlaha FATRACLICK® je vybavena zámkovým systémem Uniclic® a instaluje se bez lepidla. Po podlaze můžete chodit během instalace a ihned po ní. Nejprve nainstalujte PE fólii a začněte první řadu celým dílcem. Panely se do sebe spojují zdvihnutím v určitém úhlu a spuštěním nebo pomocí příklepového bloku. Více informací o způsobu pokládky FatraClicku naleznete v kladečském předpisu na www.fatrafloor.cz

FLOORING INSTALLATION

Floating vinyl floor FATRACLICK® features the Uniclic® lock system and is installed without glue. You can walk on the floor during and immediately after installation. At first lay the PE film on the ground and begin the first row with a whole panel. Panels are clicked together by lifting up at a certain angle and down or with tapping block. More information about method of installation you can find in the Installation manual on www.fatrafloor.cz

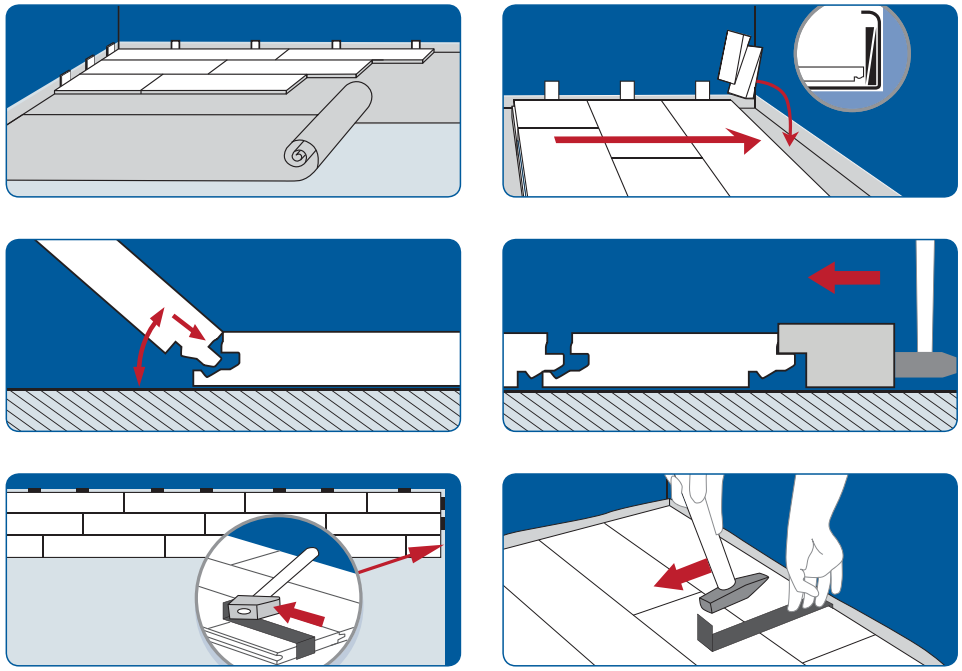

Technické parametry / Technical parameters	**Vinylová plovoucí podlaha FatraClick®** / Vinyl floating floor FatraClick®		
	Norma / Norm	**Jednotka** / Unit	**Hodnota** / Value
Oblast použití / Areas of application	EN 649, EN 685	-	21–23 31–32 41
Celková tloušťka / Total thickness	EN 428	mm	9,5
Tloušťka nášlapné vrstvy / Wear layer thickness	EN 429	mm	0,40
Povrchová úprava / Surface treatment	-	-	PUR
Rozměr palubky / Plank size	EN 427	mm	915 x 305 / 1235 x 230
Rozměr dlaždice / Tile size	EN 427	mm	620 × 450
Celková hmotnost / Total weight	EN 430	g/m^2	9300
Rozměrová stálost / Dimensional stability	EN 434	%	≤ 0,10
Trvalá deformace / Residual indentation	EN 433	mm	≤ 0,10
Stálobarevnost při umělém osvětlení / Colour fastness to artificial light	EN ISO 105-B02 metoda / method 3	-	min. 6
Reakce na oheň / Reaction to fire	EN 13501 - 1	-	$B_{fl\text{-}S1}$
Chemická odolnost a odolnost proti vzniku skvrn / Chemical resistance and resistance to staining	EN 423	-	vyhovuje / meets
Odolnost proti bakteriím / Resistance to bacteria	EN 846	-	ano / yes
Protikluznost / Anti-slipping	EN 13893 DIN 51130	-	DS R11
Kročejový útlum / Impact sound reduction	ISO 140-8	dB	16
Tepelný odpor / Thermal resistance	EN 12524	m^2 K/W	0,088
Podlahové vytápění / Floor heating	-	-	ano / yes
Vliv kolečkové židle / Castor chair resistance	EN 425	-	vyhovuje/ meets
VOC	EN 14662-2	[$\mu g/m^3$]	pod limitem < 1 / below the limit < 1
Emise formaldehydu / Formaldehyde emission	EN 14041	-	E1

	Rozměr / Dimension (mm)	Počet kusů v kartonu / Piece number in cardboard box	Množství v kartonu (m^2) / Volume in cardboard box (m^2)
Balení / Packing	915 x 305	7	1,96
	1235 x 230	6	1,704
	620 x 450	6	1,68

GARANCE 10 LET YEARS

Fatra, a.s.
třída Tomáše Bati 1541, 763 61 Napajedla, Česká republika
tel.: + 420 577 501 111
podlahy@fatra.cz, floor@fatra.cz
www.fatrafloor.cz